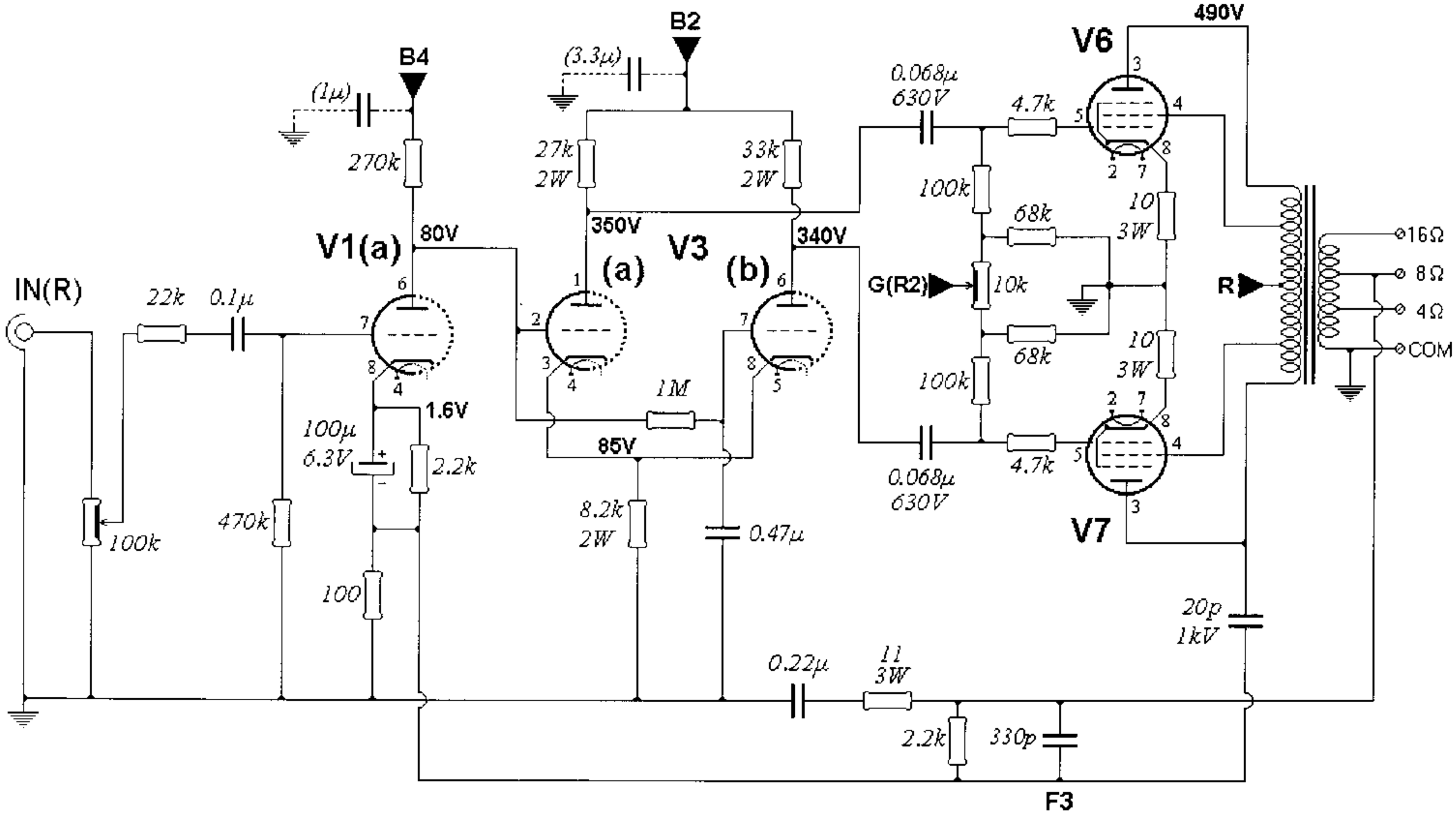

Luxman MQ3600 modified with KT88s

Fig. 1	Schema elettrico finale LUXMAN MQ3600 modificato con KT88/6550 (1 canale)

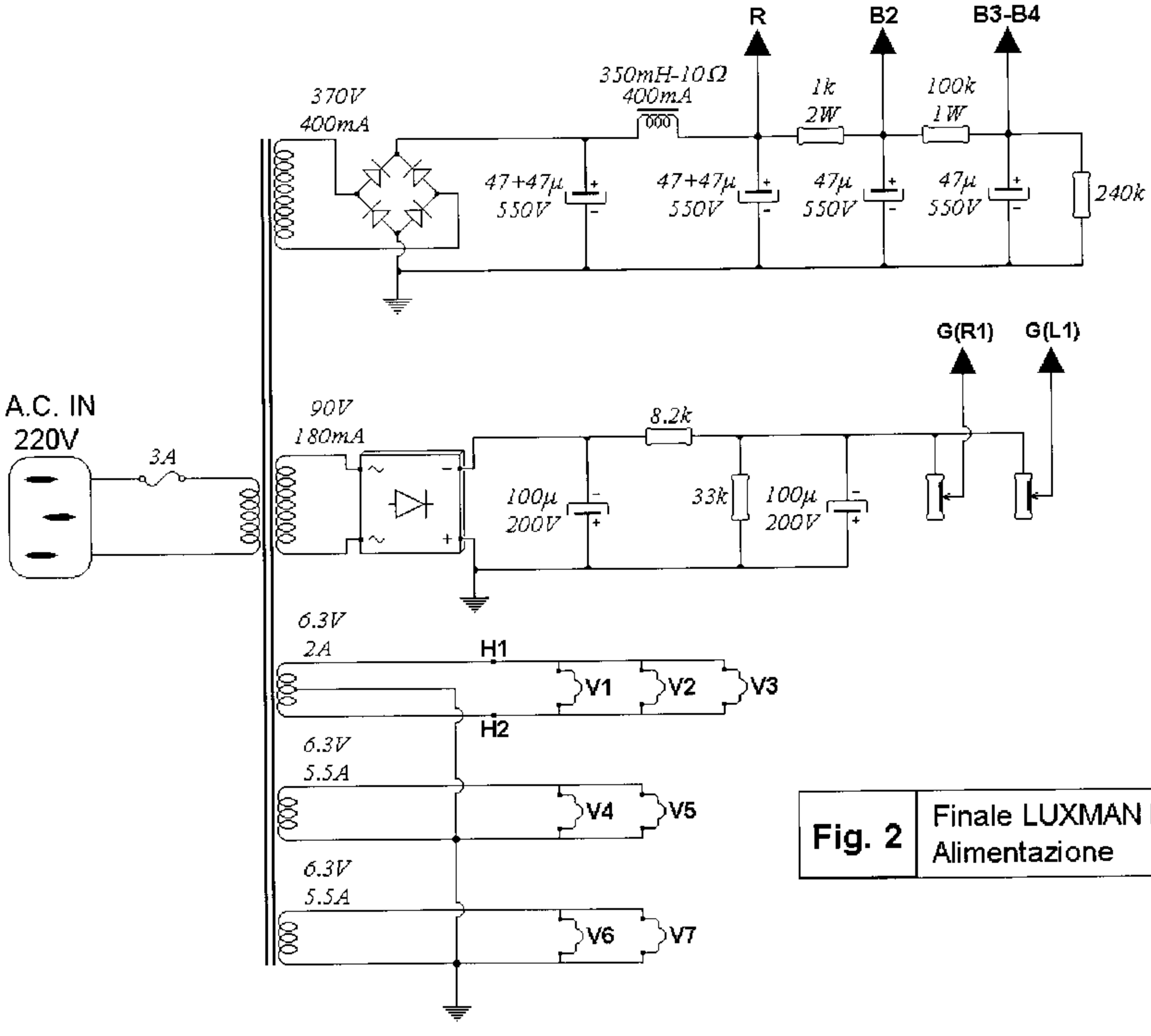

Fig. 2 Finale LUXMAN MQ3600 Alimentazione